PAB - 03.1 – Profil podłużny kanalizacji sanitarnej grawitacyjnej – kanał główny 1

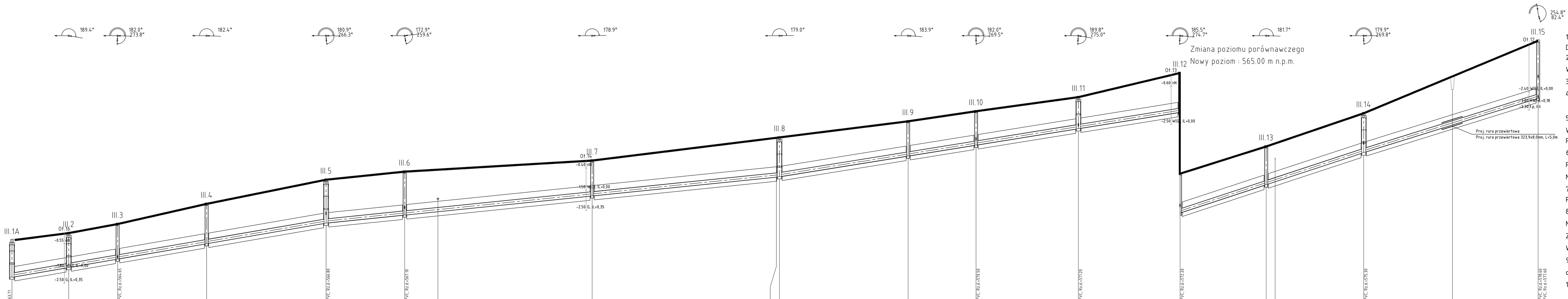

OZNACZENIE PROFILU: 1
POZIOM PORÓWNAWCZY 560.00 m n.p.m.

HEKTOMETRY	ODLEGŁOŚCI	ZAGŁĘBIENIE DNA KANAŁU	RZĘDNA DNA WYKOPU	RZĘDNA DNA KANAŁU	RZĘDNA TERENU ISTN.	Opis
III.1A	0.00	1.88	563.51	563.71	565.59	istn. studnia żelbet., Rz.d.=563.71
III.2	14.08	1.75	564.00	564.20	565.95	Proj. studnia Ø1000 beton.
III.3	26.20	1.79	564.41	564.61	566.40	Proj. studnia Ø800 beton. Proj. włączenie kanału Ø160PVC, Rz.d.=564.65
III.4	48.28	2.02	565.18	565.38	567.40	Proj. studnia Ø800 beton.
III.5	77.91	2.20	566.20	566.40	568.60	Proj. studnia Ø1000 beton. Proj. włączenie kanału Ø160PVC, Rz.d.=566.80
III.6	97.40	2.20	566.60	566.80	569.00	Proj. studnia Ø800 beton. Proj. włączenie kanału Ø160PVC, Rz.d.=567.10
	105.67			566.97		Istn. wod.
III.7	143.91	1.80	567.55	567.75	569.55	Proj. studnia Ø800 beton.
III.8	190.38	2.00	568.50	568.70	570.70	Istn. droga asfalt. L=377.9m, ul. Wiejska. Proj. studnia Ø1000 beton.
III.9	222.30	1.77	569.53	569.73	571.50	Proj. studnia Ø800 beton.
III.10	239.13	1.73	570.07	570.27	572.00	Proj. studnia Ø800 beton. Proj. włączenie kanału Ø160PVC, Rz.d.=570.50
III.11	264.52	1.61	570.89	571.09	572.70	Proj. studnia Ø1000 beton. Proj. włączenie kanału Ø160PVC, Rz.d.=571.20
III.12	289.74	2.00	571.70	571.90	573.90	Proj. studnia Ø800 beton. Proj. włączenie kanału Ø160PVC, Rz.d.=572.20
III.13	311.10	1.94	573.11	573.31	575.25	Proj. studnia Ø800 beton. Istn. kabel energ.
III.14	335.30	2.00	574.70	574.90	576.90	Proj. studnia Ø1000 beton. Proj. włączenie kanału Ø160PVC, Rz.d.=575.30
	357.31			576.27		Istn. rów szer.=1.0m potok
III.15	378.56	2.90	577.40	577.60	580.50	Proj. studnia Ø800 beton. Proj. włączenie kanału Ø160PVC, Rz.d.=578.60. Proj. włączenie kanału Ø160PVC, Rz.d.=577.60

Odległości częściowe: 14.08; 12.13; 22.07; 29.63; 19.50; 46.51; 46.47; 31.92; 16.83; 25.39; 25.22; 21.36; 24.19; 43.26

SPADKI, DŁUGOŚCI: 3.45% – 77.91m; 2.04% – 112.47m; 3.22% – 99.36m; 6.59% – 45.56m; 6.24% – 43.26m

ŚREDNICA, MATERIAŁ: Ø200PVC SN8 SDR34 L=378.56m

1. PRZED PRZYSTĄPIENIEM DO ROBÓT NALEŻY WYKONAĆ RĘCZNE PRZEKOPY KONTROLNE W CELU DOKŁADNEGO ZLOKALIZOWANIA ISTNIEJĄCEGO UZBROJENIA TERENU - RZĘDNE UZBROJENIA PODANO ORIENTACYJNIE
2. NIE WYKLUCZA SIĘ ISTNIENIA W TERENIE INNEGO UZBROJENIA NIE NANIESIONEGO NA PLANIE SYTUACYJNYM - W PRZYPADKU ODKRYCIA UZBROJENIA NIEZINWENTARYZOWANEGO POWIADOMIĆ ADMINISTRATORÓW SIECI
3. PROFIL PODŁUŻNY ROZPATRYWAĆ ŁĄCZNIE Z POZOSTAŁYMI RYSUNKAMI ORAZ OPISEM TECHNICZNYM
4. PRACE W POBLIŻU ISTNIEJĄCEGO UZBROJENIA PROWADZIĆ RĘCZNIE, Z ZACHOWANIEM SZCZEGÓLNEJ OSTROŻNOŚCI I POD NADZOREM ADMINISTRATORÓW SIECI
5. ZE WZGLĘDU NA BRAK SZCZEGÓŁOWYCH DANYCH NA TEMAT RZĘDNYCH ISTNIEJĄCEGO UZBROJENIA, NA ETAPIE WYKONAWSTWA W PRZYPADKU STWIERDZENIA KOLIZJI NALEŻY PRZEANALIZOWAĆ MOŻLIWOŚĆ KOREKTY POSADOWIENIA PROJEKTOWANEJ KANALIZACJI LUB PRZEBUDOWY PRZEDMIOTOWEGO UZBROJENIA W MIEJSCU KOLIZJI
6. PODCZAS PRAC POD LINIAMI NAPOWIETRZNYMI NIE STOSOWAĆ SPRZĘTU Z WYSIĘGNIKIEM, W PRZYPADKU PRAC W POBLIŻU SŁUPÓW PRZEWIDZIEĆ ZABEZPIECZENIE ICH STATECZNOŚCI, NP. POPRZEZ PODPARCIE NA CZAS ROBÓT PALAMI DREWNIANYMI
7. NA KABLACH TELETECHNICZNYCH I ENERGETYCZNYCH PODZIEMNYCH W MIEJSCACH KOLIZJI ZABUDOWAĆ RURY OCHRONNE DWUDZIELNE TYPU "AROT" PS Ø110 L=3m.
8. NA STUDNIACH KANALIZACYJNYCH ZASTOSOWAĆ WŁAZY KLASY ODPOWIEDNIO DO PRZEZNACZENIA TERENU NA KTÓRYM SĄ LOKALIZOWANE. WŁAZY W JEZDNIACH, DROGACH DOJAZDOWYCH, PLACACH ZABUDOWAĆ RÓWNO Z TERENEM. WŁAZY W TERENACH ZIELONYCH I POLNYCH WYNIEŚĆ PONAD POZIOM TERENU. W PRZYPADKU BRAKU TAKIEJ MOŻLIWOŚCI ZASTOSOWAĆ WŁAZY SZCZELNE.
9. RURY UKŁADAĆ NA 20cm PODSYPCE PIASKOWEJ NA WYRÓWNANYM DNIE. ZASTOSOWAĆ PONADTO ok.30cm OBSYPKĘ PIASKOWĄ, PRZY ZASYPYWANIU WARSTWY ZAGĘSZCZAĆ DO STOPNIA ZAGĘSZCZENIA Is=min.0,97
10. STUDNIE SKOMPLETOWAĆ I WYKONAĆ WEDŁUG WSKAZAŃ PRODUCENTA

PRO-eko-BUD Sp. z o.o. 30-149 KRAKÓW, UL. BALICKA 100; TEL/FAX (12) 626 01 32; e-mail: biuro@proekobud.pl	
INWESTOR:	PODHALAŃSKIE PRZEDSIĘBIORSTWO KOMUNALNE Sp.z o.o. ul. Tysiąclecia 35A, 43-400 Nowy Targ
TEMAT:	BUDOWA SIECI KANALIZACJI SANITARNEJ WRAZ Z PRZYŁĄCZAMI DLA MIEJSCOWOŚCI ŁAPSZE NIŻNE - REJON UL. WIEJSKIEJ - CZĘŚĆ III INWESTYCJI
RYSUNEK:	PROFIL PODŁUŻNY KANALIZACJI SANITARNEJ GRAWITACYJNEJ - KANAŁ GŁÓWNY 1
STADIUM:	PROJEKT ARCHITEKTONICZNO - BUDOWLANY
BRANŻA:	INSTALACYJNA
PROJEKTOWAŁ:	mgr inż. Robert ADAMCZYK, NR UPR. 253/2002
OPRACOWAŁ:	mgr inż. Małgorzata GĄDEK, mgr inż. Katarzyna MAŃKA, mgr inż. Katarzyna JARGUS
SKALA: 1:100; 500	NR RYS.: PAB - 03.1
DATA: 10.2010	

PAB - 03.2 – Profile podłużne przyłączy kanału głównego 1

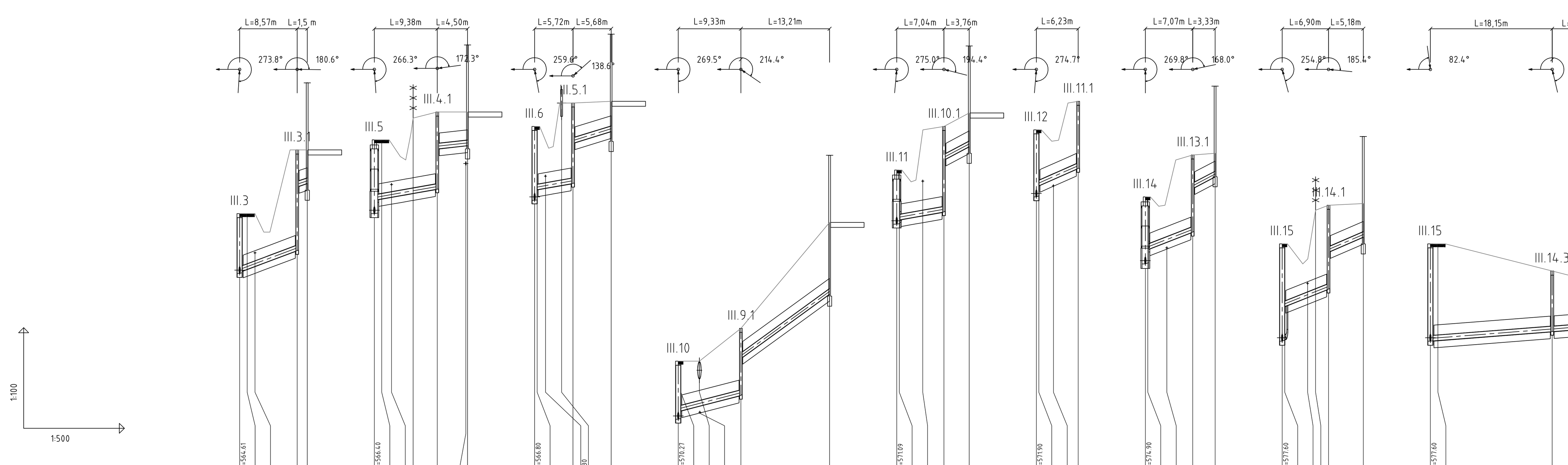

Kolumny tabel: HEKTOMETRY | ODLEGŁOŚCI | ZAGŁĘBIENIE DNA KANAŁU | RZĘDNA DNA WYKOPU | RZĘDNA DNA KANAŁU | RZĘDNA TERENU ISTN.

III.3 – III.3.1 – III.3.2 (POZIOM PORÓWNAWCZY 555.00 m n.p.m.)

HEKTOMETRY	ODLEGŁOŚCI	ZAGŁĘBIENIE	DNO WYKOPU	DNO KANAŁU	TERENU	Opis
III.3	0.00	1.79	564.41	564.61	566.40	Proj. studnia Ø800 beton.
		1.75	564.45	564.65		Proj. włączenie do kanału 1 Ø200PVC, Rz.d.=564.61
					565.85	Istn. droga asfalt. szer.=2.3m, ul. Wiejska
	2.28			564.83		Istn. wod. Ø50
III.3.1	8.57	3.00	565.10	565.30	568.30	Proj. studnia rewizyjna Ø425 mm
III.3.2	10.07	1.10	567.10	567.30	568.30	Łapsze Niżne, ul. Wiejska 2
		1.00	567.00	567.20		

Odległości częściowe: 8.57; 1.50. Spadki: 7.53% 8.57. Ø160PVC SN8.

III.5 – III.4.1 – III.4.2 (555.00 m n.p.m.)

HEKTOMETRY	ODLEGŁOŚCI	ZAGŁĘBIENIE	DNO WYKOPU	DNO KANAŁU	TERENU	Opis
III.5	0.00	2.20	566.20	566.40	568.60	Proj. studnia Ø1000 beton.
		1.80	566.60	566.80		Proj. włączenie do kanału 1 Ø200PVC, Rz.d.=566.40
					568.10	Istn. droga asfalt. szer.=2.2m, ul. Wiejska
	2.56			566.89		Istn. wod. Ø50
					569.25	Istn. ogrodzenie
III.4.1	9.38	2.30	566.93	567.13	569.43	Proj. studnia rewizyjna Ø425mm
		1.10	568.13	568.33		Istn. wod.
III.4.2	13.88	1.00	568.23	568.43	569.43	Łapsze Niżne, ul. Wiejska 6

Odległości częściowe: 9.38; 4.50. Spadki: 3.52% 9.38; 2.22 4.50. Ø160PVC SN8.

III.6 – III.5.1 – III.5.2 (555.00 m n.p.m.)

HEKTOMETRY	ODLEGŁOŚCI	ZAGŁĘBIENIE	DNO WYKOPU	DNO KANAŁU	TERENU	Opis
III.6	0.00	2.20	566.60	566.80	569.00	Proj. studnia Ø800 beton.
		1.90	566.90	567.10		Proj. włączenie do kanału 1 Ø200PVC, Rz.d.=566.80
					568.40	Istn. droga asfalt. szer.=0.8m, ul. Wiejska
III.5.1	5.72	2.40	567.10	567.30	569.70	Proj. studnia rewizyjna Ø425mm; Istn. wod. Ø50; istn. ogrodzenie- mur oporowy, Rz.d.=569.30
		1.20	568.30	568.50		
III.5.2	11.40	0.90	568.65	568.85	569.75	Łapsze Niżne, ul. Wiejska 8

Odległości częściowe: 5.72; 5.68. Spadki: 3.5% 5.72; 6.16% 5.68. Ø160PVC SN8.

III.10 – III.9.1 – III.9.2 (565.00 m n.p.m.)

HEKTOMETRY	ODLEGŁOŚCI	ZAGŁĘBIENIE	DNO WYKOPU	DNO KANAŁU	TERENU	Opis
III.10	0.00	1.73	570.07	570.27	572.00	Proj. studnia Ø800 beton.
		1.50	570.30	570.50		Proj. włączenie do kanału 1 Ø200PVC, Rz.d.=570.27
					572.00	Istn. droga asfalt. szer.=0.8m, ul. Wiejska
	3.15			570.66		Istn. rur. Ø500, Rz.d.=571.48 przepust drogowy
	3.21			570.67		Istn. wod. Ø50
III.9.1	9.33	2.00	570.78	570.98	572.98	Proj. studnia rewizyjna Ø425mm
		0.90	571.88	572.08		
III.9.2	22.54	2.14	573.80	574.00	576.14	Łapsze Niżne, ul. Wiejska, dz. 429/1

Odległości częściowe: 9.33; 13.21. Spadki: 5.14% 9.33; 14.53% 13.21m. Ø160PVC SN8 L=22.54m.

III.11 – III.10.1 – III.10.2

HEKTOMETRY	ODLEGŁOŚCI	ZAGŁĘBIENIE	DNO WYKOPU	DNO KANAŁU	TERENU	Opis
III.11	0.00	1.61	570.89	571.09	572.70	Proj. studnia Ø1000 beton.
		1.50	571.00	571.20		Proj. włączenie do kanału 1 Ø200PVC, Rz.d.=571.09
					572.40	Istn. droga asfalt. szer.=0.8m, ul. Wiejska
	3.88			571.34		Istn. wod. Ø50
III.10.1	7.04	2.55	571.25	571.45	574.00	Proj. studnia rewizyjna Ø452mm
		1.00	572.80	573.00		
III.10.2	10.80	1.00	573.20	573.40	574.40	Łapsze Niżne, ul. Wiejska 12

Odległości częściowe: 7.04; 3.76. Spadki: 3.55% 7.04; 10.62 3.76. Ø160PVC SN8.

III.12 – III.11.1

HEKTOMETRY	ODLEGŁOŚCI	ZAGŁĘBIENIE	DNO WYKOPU	DNO KANAŁU	TERENU	Opis
III.12	0.00	2.00	571.70	571.90	573.90	Proj. studnia Ø800 beton.
		1.70	572.00	572.20		Proj. włączenie do kanału 1 Ø200PVC, Rz.d.=571.90
					573.59	Istn. droga asfalt. szer.=0.8m, ul. Wiejska
	2.54			572.42		Istn. wod. Ø50
III.11.1	6.23	2.00	572.55	572.75	574.75	Proj. studnia Ø425mm, dz. 430/2

Odległości częściowe: 6.23. Spadki: 8.83% 6.23m. Ø160PVC SN8.

III.14 – III.13.1 – III.13.2 (565.00 m n.p.m.)

HEKTOMETRY	ODLEGŁOŚCI	ZAGŁĘBIENIE	DNO WYKOPU	DNO KANAŁU	TERENU	Opis
III.14	0.00	2.00	574.70	574.90	576.90	Proj. studnia Ø1000 beton.
		1.60	575.10	575.30		Proj. włączenie do kanału 1 Ø200PVC, Rz.d.=574.90
					576.65	Istn. droga asfalt. szer.=0.8m, ul. Wiejska
	3.21			575.55		Istn. wod. Ø50
III.13.1	7.07	2.30	575.65	575.85	578.15	Proj. studnia rewizyjna Ø425mm
		1.00	576.95	577.15		
III.13.2	10.39	0.70	577.30	577.50	578.20	Łapsze Niżne, ul. Wiejska 14

Odległości częściowe: 7.07; 3.33. Spadki: 7.78% 7.07; 10.53 3.33. Ø160PVC SN8.

III.15 – III.14.1 – III.14.2 (570.00 m n.p.m.)

HEKTOMETRY	ODLEGŁOŚCI	ZAGŁĘBIENIE	DNO WYKOPU	DNO KANAŁU	TERENU	Opis
III.15	0.00	2.90	577.40	577.60	580.50	Proj. studnia Ø800 beton.
		1.90	578.40	578.60		Proj. włączenie do kanału 1 Ø200PVC, Rz.d.=577.60
					579.90	Istn. droga asfalt. szer.=0.8m, ul. Wiejska
	3.78			578.90		Istn. wod. Ø50
					581.50	Istn. ogrodzenie
III.14.1	6.90	2.50	578.95	579.15	581.65	Proj. studnia rewizyjna Ø425mm
		1.40	580.05	580.25		
III.14.2	12.08	1.00	580.50	580.70	581.70	Łapsze Niżne, ul. Wiejska16

Odległości częściowe: 6.90; 5.18. Spadki: 7.97% 6.90; 8.69% 5.18. Ø160PVC SN8.

III.15 – III.14.3 – III.14.4 (570.00 m n.p.m.)

HEKTOMETRY	ODLEGŁOŚCI	ZAGŁĘBIENIE	DNO WYKOPU	DNO KANAŁU	TERENU	Opis
III.15	0.00	2.90	577.40	577.60	580.50	Proj. studnia Ø800 beton. Proj. włączenie do kanału 1 Ø200PVC, Rz.d.=577.60. Istn. droga asfalt. szer.=2.3m, ul. Wiejska
III.14.3	18.15	1.81	577.68	577.88	579.69	Proj. studnia rewizyjna Ø415mm
III.14.4	25.78	1.30	577.80	578.00	579.30	Łapsze Niżne, ul. Wiejska dz. 416/81

Odległości częściowe: 18.15; 7.63. Spadki: 1.55% 25.78m. Ø160PVC SN8 L=25.78m.

1. PRZED PRZYSTĄPIENIEM DO ROBÓT NALEŻY WYKONAĆ RĘCZNE PRZEKOPY KONTROLNE W CELU DOKŁADNEGO ZLOKALIZOWANIA ISTNIEJĄCEGO UZBROJENIA TERENU - RZĘDNE UZBROJENIA PODANO ORIENTACYJNIE
2. NIE WYKLUCZA SIĘ ISTNIENIA W TERENIE INNEGO UZBROJENIA NIE NANIESIONEGO NA PLANIE SYTUACYJNYM - W PRZYPADKU ODKRYCIA UZBROJENIA NIEZINWENTARYZOWANEGO POWIADOMIĆ ADMINISTRATORÓW SIECI
3. PROFIL PODŁUŻNY ROZPATRYWAĆ ŁĄCZNIE Z POZOSTAŁYMI RYSUNKAMI ORAZ OPISEM TECHNICZNYM
4. PRACE W POBLIŻU ISTNIEJĄCEGO UZBROJENIA PROWADZIĆ RĘCZNIE, Z ZACHOWANIEM SZCZEGÓLNEJ OSTROŻNOŚCI I POD NADZOREM ADMINISTRATORÓW SIECI
5. ZE WZGLĘDU NA BRAK SZCZEGÓŁOWYCH DANYCH NA TEMAT RZĘDNYCH ISTNIEJĄCEGO UZBROJENIA, NA ETAPIE WYKONAWSTWA W PRZYPADKU STWIERDZENIA KOLIZJI NALEŻY PRZEANALIZOWAĆ MOŻLIWOŚĆ KOREKTY POSADOWIENIA PROJEKTOWANEJ KANALIZACJI LUB PRZEBUDOWY PRZEDMIOTOWEGO UZBROJENIA W MIEJSCU KOLIZJI
6. PODCZAS PRAC POD LINIAMI NAPOWIETRZNYMI NIE STOSOWAĆ SPRZĘTU Z WYSIĘGNIKIEM, W PRZYPADKU PRAC W POBLIŻU SŁUPÓW PRZEWIDZIEĆ ZABEZPIECZENIE ICH STATECZNOŚCI, NP. POPRZEZ PODPARCIE NA CZAS ROBÓT PALAMI DREWNIANYMI
7. NA KABLACH TELETECHNICZNYCH I ENERGETYCZNYCH PODZIEMNYCH W MIEJSCACH KOLIZJI ZABUDOWAĆ RURY OCHRONNE DWUDZIELNE TYPU "AROT" PS Ø110 L=3m.
8. NA STUDNIACH KANALIZACYJNYCH ZASTOSOWAĆ WŁAZY KLASY ODPOWIEDNIO DO PRZEZNACZENIA TERENU NA KTÓRYM SĄ LOKALIZOWANE. WŁAZY W JEZDNIACH, DROGACH DOJAZDOWYCH, PLACACH ZABUDOWAĆ RÓWNO Z TERENEM. WŁAZY W TERENACH ZIELONYCH I POLNYCH WYNIEŚĆ PONAD POZIOM TERENU. W PRZYPADKU BRAKU TAKIEJ MOŻLIWOŚCI ZASTOSOWAĆ WŁAZY SZCZELNE.
9. RURY UKŁADAĆ NA 20cm PODSYPCE PIASKOWEJ NA WYRÓWNANYM DNIE. ZASTOSOWAĆ PONADTO ok.30cm OBSYPKĘ PIASKOWĄ, PRZY ZASYPYWANIU WARSTWY ZAGĘSZCZAĆ DO STOPNIA ZAGĘSZCZENIA Is=min.0,97
10. STUDNIE SKOMPLETOWAĆ I WYKONAĆ WEDŁUG WSKAZAŃ PRODUCENTA

11. ISTNIEJĄCE ZBIORNIKI NA NIECZYSTOŚCI PŁYNNE ZLIKWIDOWAĆ BĄDŹ NA STAŁE WYŁĄCZYĆ Z UŻYTKOWANIA.

PRO-eko-BUD Sp. z o.o. 30-149 KRAKÓW, UL. BALICKA 100; TEL/FAX (12) 626 01 32; e-mail: biuro@proekobud.pl	
INWESTOR:	PODHALAŃSKIE PRZEDSIĘBIORSTWO KOMUNALNE Sp.z o.o. ul. Tysiąclecia 35A, 43-400 Nowy Targ
TEMAT:	BUDOWA SIECI KANALIZACJI SANITARNEJ WRAZ Z PRZYŁĄCZAMI DLA MIEJSCOWOŚCI ŁAPSZE NIŻNE - REJON UL. WIEJSKIEJ - CZĘŚĆ III INWESTYCJI
RYSUNEK:	PROFIL PODŁUŻNY KANALIZACJI SANITARNEJ GRAWITACYJNEJ - PRZYŁĄCZA KANAŁU GŁÓWNEGO 1
STADIUM:	PROJEKT ARCHITEKTONICZNO - BUDOWLANY
BRANŻA:	INSTALACYJNA
PROJEKTOWAŁ:	mgr inż. Robert ADAMCZYK, NR UPR. 253/2002
OPRACOWAŁ:	mgr inż. Małgorzata GĄDEK, mgr inż. Katarzyna MAŃKA, mgr inż. Katarzyna JARGUS
SKALA: 1:100; 500	NR RYS.: PAB - 03.2
DATA: 10.2010	