Studzienka kanalizacyjna betonowa w drodze

PRZEKRÓJ A-A

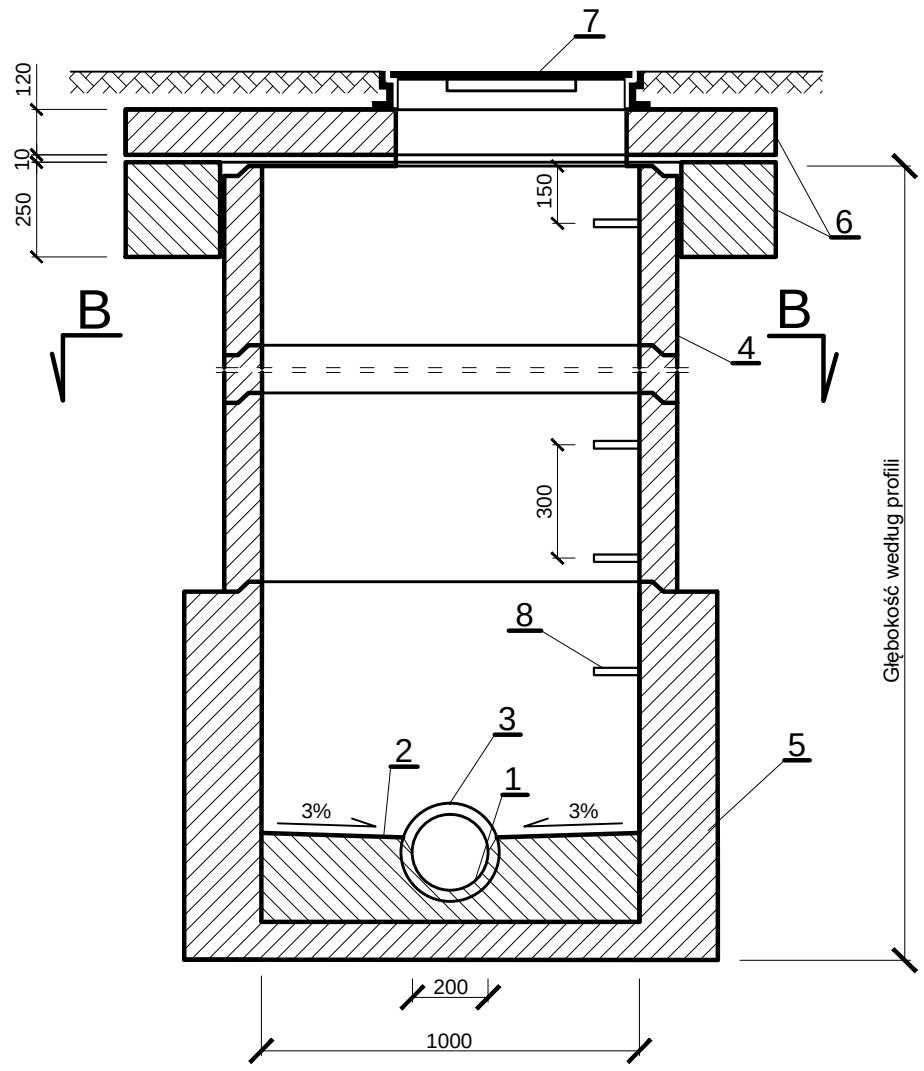

PRZEKRÓJ B-B

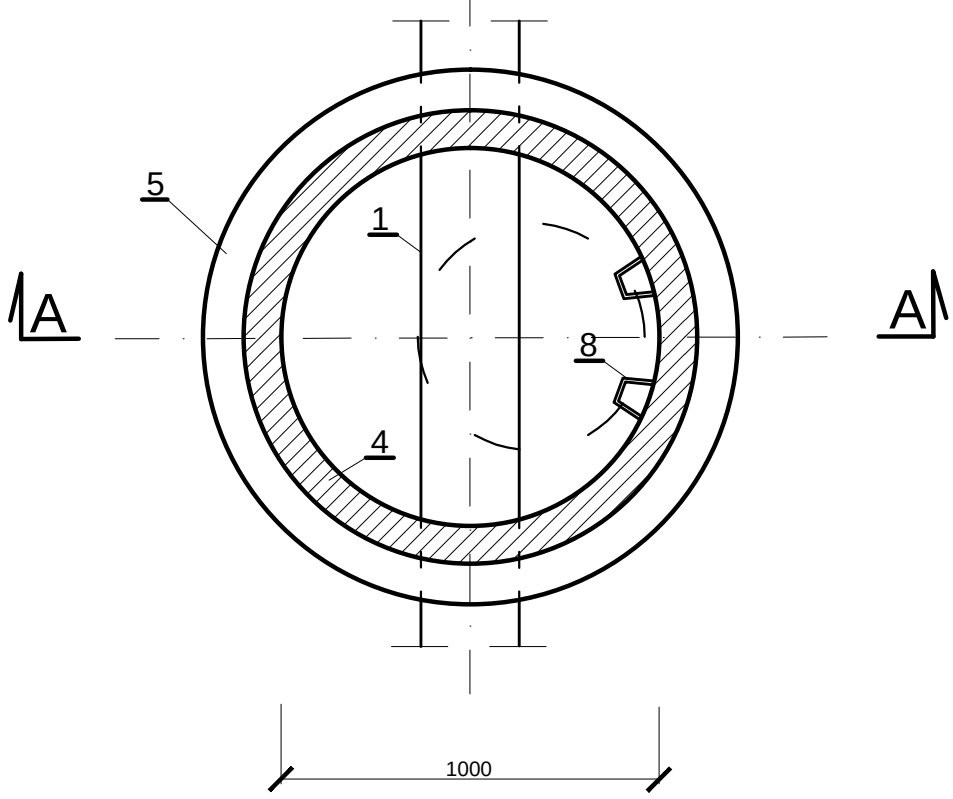

Oznaczenia

1. Kineta
2. Spocznik
3. Kształtka przyłączna
4. Kręgi betonowe Ø1000 - łączone na uszczelkę
5. Podstawa studni prefabrykowana
6. Kręgi podporowe pod właz
7. Właz żeliwny -nośność 40t
8. Stopnie złazowe żeliwne

Biuro projektowe
AQUEDUCT
o/Dębica ul.Sobieskiego 12/6
39-200 Dębica
tel./fax (014)6702211
e-mail: projektdebica@interia.pl

Inwestor
Podhalańskie Przedsiębiorstwo Komunalne Sp z o.o .
Al. Tysiąclecia 35A
34-400 Nowy Targ

Prawa autorskie, łącznie z prawem do reprodukcji lub udostępniania osobom trzecim niniejszego rysunku lub jego części bez upoważnienia inwestora zabronione

Budowa i przebudowa kanalizacji sanitarnej Ø315 mm w miejscowości Witów

Stadium	Projekt budowlany	**Branża**	Sanitarna	
Adres obiektu budowlnego	**Miejsc.** Witów	**Pow.** tatrzański	**Woj.** małopolskie	
Projektował	mgr inż. Grażyna Marszałek	S-98/00 -instal.sanit. bez ogr.	30.11.2018r.	
Sprawdził	Wanda Adamska	upr. bud. BPP. 328/80 -instal.sanit.	30.11.2018r.	
Zespół projektowy	mgr inż. Agnieszka Gajdek			
Nazwa rysunku	**Studzienka kanalizacyjna betonowa w drodze**		**Skala** 1:20	**Nr rys.** 6